Kytkin

Kytkin 1+1+1, 16AX/250V, Impressivo, 2 lisäliitintä, alumiini

Tyyppi: 10631A-83

Snro: 2046709

Tuotekoodi: 2TKA00001851

GTIN: 6438199003580

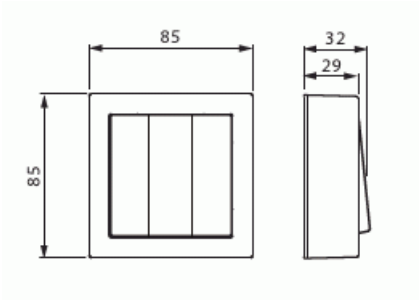

Pinta-asennettava kytkin jousikiinnitteisellä vivulla ja jousiliittimin. Sisältää kytkimen rungon, vivun, pintakehyksen sekä pohjalevyn. Liittimiin voi kytkeä max 2 johdinta ja ne on hyväksytty ML ja MK johtimille. IP21 tiiveys saavutetaan vain jos kaapeli tuodaan alhaalta tai pohjan läpi.

Tekniset tiedot

Sähkösuureet

Nimellisjännite:	250 V

Luokitus

Sopii kotelointiluokalle (IP):	IP21

Sähkösuureet

Nimellisvirta:	16 AX

© ABB 2026

Y-tunnus 0763403-0
www.asennustuotteet.fi/catalog

Asiakaspalvelukeskus
puh. 010 222 1999
contact.center@fi.abb.com

Puhelinvaihde
010 22 11

Pakkaus

Paketti:	1/10/100/1200
Yksikkö:	kpl

ETIM Data

Kytkentätapa:	pois-kytkin 3x1-napainen
Käyttötapa:	keinuvipu/painike
Kokoonpano:	peruselementti täyskoteloitu
Vipujen määrä:	3
Asennustapa:	pinta-asennus
Kiinnitystapa:	ruuvikiinnitys
Materiaali:	muovi
Materiaalin laatu:	kestomuovi
Pinnan suojaus:	lakattu
Pintamateriaali:	matta
Väri:	alumiini
RAL-numero (vastaava):	9006
Merkintätila/-pinta:	ei
Valaisu:	ei
Nimellisvirta:	16 A
Kytkentävirta loistelampuille:	16 AX
Kytkentätapa:	muu
Laitteen leveys:	85 mm
Laitteen korkeus:	35 mm
Laitteen syvyys:	85 mm
Upotussyvyys:	18 mm
Minimisyvyys (sisäänrakennettu laitekotelo):	18 mm

© ABB 2026
Y-tunnus 0763403-0
www.asennustuotteet.fi/catalog

Asiakaspalvelukeskus
puh. 010 222 1999
contact.center@fi.abb.com

Puhelinvaihde
010 22 11