Jatkoholkki

Ø 50 mm



Tyyppi: AJ50

Snro: 1130150

Tuotekoodi: 2TKA160015G1

GTIN: 6410011301500

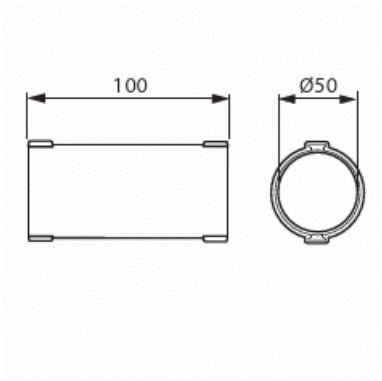

Jatkoholkkia käytetään muovisten asennusputkien jatkamiseen. Holkki on varustettu lukitusjousella. Valmistettu halogeenittomasta materiaalista (IEC/61249-2-21).

Tekniset tiedot

Mitat

Muoviputkelle:	Ø50mm

Pakkaus

Paketti:	50
Yksikkö:	kpl

ETIM Data

Materiaalin laatu:	muu
Pinnan suojaus:	käsittelemätön
Kiilloitettu pinta:	Ei
Harjattu pinta:	Ei

© ABB 2026

Y-tunnus 0763403-0

www.asennustuotteet.fi/catalog

Asiakaspalvelukeskus

puh. 010 222 1999

contact.center@fi.abb.com

Puhelinvaihde

010 22 11

Halogeeniton:	Kyllä
Malli / Tyyppi:	pistoliitin
Lukitus:	Kyllä
Putken nimellishalkaisija:	50 mm
Kaksiosainen:	Ei
Tarkistusaukko ja -kansi:	Ei
Väri:	vihreä
Tiivistemateriaali:	ei tiivistettä
Ulkokierteellä:	Ei
Sisäkiereellä:	Ei
Jaettavissa osiin:	Ei
Epäkeskeinen:	Ei

© ABB 2026
Y-tunnus 0763403-0
www.asennustuotteet.fi/catalog

Asiakaspalvelukeskus
puh. 010 222 1999
contact.center@fi.abb.com

Puhelinvaihde
010 22 11