Läpivientiholkki

Ø 20mm, 90°



Tyyppi: AJI10

Snro: 1111000

Tuotekoodi: 2TKA160001G1

GTIN: 6418677300158

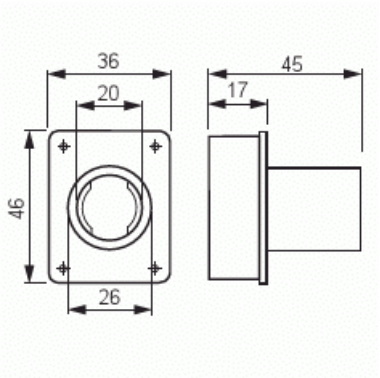

Valmistettu halogeenittomasta materiaalista (IEC/61249-2-21).

Tekniset tiedot

Mitat

Muoviputkelle:	Ø20mm

Pakkaus

Paketti:	50/100
Yksikkö:	kpl

ETIM Data

Materiaali:	muovi
Materiaalin laatu:	PE
Pinnan suojaus:	muu
Pintakäsittelymenetelmä:	pinnoittamaton

© ABB 2026

Y-tunnus 0763403-0

www.asennustuotteet.fi/catalog

Asiakaspalvelukeskus

puh. 010 222 1999

contact.center@fi.abb.com

Puhelinvaihde

010 22 11

Kiilloitettu pinta:	Ei
Harjattu pinta:	Ei
Halogeeniton:	Kyllä
Malli / Tyyppi:	pistoliitin
Jaettavissa osiin:	Ei
Putken nimellishalkaisija:	20 mm

© ABB 2026

Y-tunnus 0763403-0

www.asennustuotteet.fi/catalog

Asiakaspalvelukeskus

puh. 010 222 1999

contact.center@fi.abb.com

Puhelinvaihde

010 22 11