Telerasia

Telerasia, Jussi, 2xRJ45, ei sisällä liittimiä, Systimax

Tyyppi: FOT5030

Snro: 7204091

Tuotekoodi: 2TKA002188G1

GTIN: 6418677335921

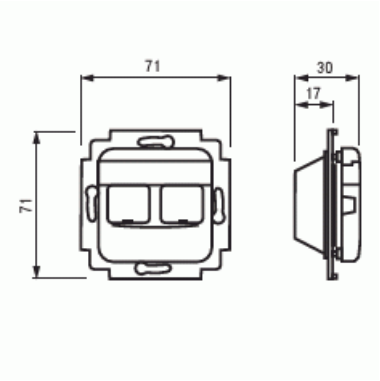

Telerasian runko ja keskiölevy kahdelle Systimax RJ45 liittimelle. Liittimet eivät sisälly toimitukseen. Sopii 85mm Jussi-peitelevyihin. Toimitukseen sisältyy kaksi sulkutulppaa käyttämättömien liitinaukkojen peittämiseen.

Tekniset tiedot

Luokitus

Sopii kotelointiluokalle (IP):	IP20

Pakkaus

Paketti:	20/200
Yksikkö:	kpl

ETIM Data

Kokoonpano:	peruselementti keskiölevyllä
Käyttö:	modulaarinen jakkiliitin
Saranoitu kansi:	Ei
Painettava merkintä:	sisältää asennonosoituslevyn

© ABB 2026
Y-tunnus 0763403-0
www.asennustuotteet.fi/catalog

Asiakaspalvelukeskus
puh. 010 222 1999
contact.center@fi.abb.com

Puhelinvaihde
010 22 11

Asennustapa:	uppoasennus
Materiaali:	muovi
Materiaalin laatu:	kestomuovi
Pinnan suojaus:	käsittelemätön
Pintamateriaali:	matta
Väri:	valkoinen
RAL-numero (vastaava):	9010
Kiinnitystapa:	ruuvikiinnitys
Iskunkestävyysluokka:	IK00
Laitteen leveys:	71 mm
Laitteen korkeus:	26 mm
Laitteen syvyys:	71 mm

© ABB 2026
Y-tunnus 0763403-0
www.asennustuotteet.fi/catalog

Asiakaspalvelukeskus
puh. 010 222 1999
contact.center@fi.abb.com

Puhelinvaihde
010 22 11