Telerasia

Telerasia, Jussi, 2xRJ45, 100mm peitelevyihin, ei sisällä liittimiä, AMP



Tyyppi: FOT5010-100

Snro: 7004054

Tuotekoodi: 2TKA002185G1

GTIN: 6418677328572

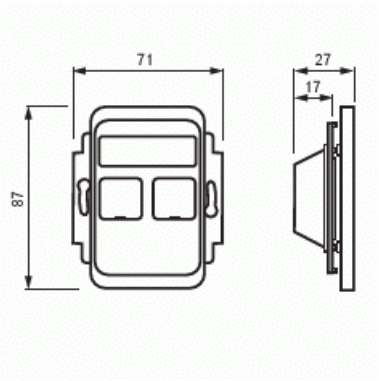

Telerasian runko ja keskiölevy kahdelle AMP RJ45 liittimelle. Liittimet eivät sisälly toimitukseen. Runkoon sopivat myös CEL31.RJ11 liittimet. Sopii 100mm Jussi-peitelevyihin. Toimitukseen sisältyy kaksi sulkutulppaa käyttämättömien liitinaukkojen peittämiseen.

Tekniset tiedot

Luokitus

Sopii kotelointiluokalle (IP):	IP20

Pakkaus

Paketti:	20/200
Yksikkö:	kpl

ETIM Data

Kokoonpano:	peruselementti keskiölevyllä
Käyttö:	muu
Kiinnitysrengas:	Ei
Pölysuojakannella:	Kyllä

© ABB 2026

Y-tunnus 0763403-0

www.asennustuotteet.fi/catalog

Asiakaspalvelukeskus

puh. 010 222 1999

contact.center@fi.abb.com

Puhelinvaihde

010 22 11

Saranoitu kansi:	Ei
Liitäntäsuunta:	suora
Painettava merkintä:	sisältää asennonosoituslevyn
Merkinnällä:	Ei
Asennustapa:	uppoasennus
Materiaali:	muovi
Materiaalin laatu:	kestomuovi
Halogeeniton:	Kyllä
Antibakteerinen käsittely:	Ei
Pinnan suojaus:	käsittelemätön
Pintamateriaali:	matta
Väri:	valkoinen
RAL-numero (vastaava):	9010
Läpinäkyvä:	Ei
Kiinnitystapa:	ruuvikiinnitys
Vedonpoistin:	Ei
Eristetty ruuviliitos:	Ei
Valolla:	Ei
Iskunkestävyysluokka:	IK00
Laitteen leveys:	71 mm
Laitteen korkeus:	26 mm
Laitteen syvyys:	87 mm

© ABB 2026
Y-tunnus 0763403-0
www.asennustuotteet.fi/catalog

Asiakaspalvelukeskus
puh. 010 222 1999
contact.center@fi.abb.com

Puhelinvaihde
010 22 11