Muoviputken kaari Ø20 mm, HF

Muoviputken kaari, Ø20 mm, 90° muhvi suorassa päässä



Tyyppi: JMKL20.3HF

Snro: 1111023

Tuotekoodi: 2TKA00004499

GTIN: 6438199008356

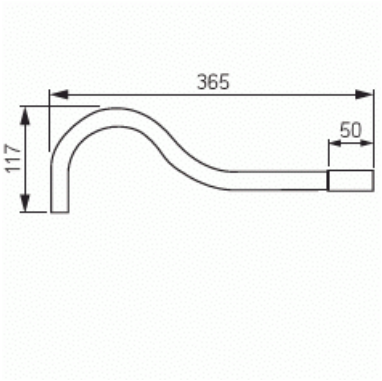

Esitaivutettu halogeenivapaa (HF) muoviputken kaari, Ø20 mm, 90°. Muhvi pitkässä päässä, 750N. "Joutsenkaula".

Tekniset tiedot

Pakkaus

Paketti:	20/100
Yksikkö:	kpl

ETIM Data

Kiilloitettu pinta:	Ei
Harjattu pinta:	Ei
Halogeeniton:	Kyllä
Hylsyllä:	Kyllä
Kaksiosainen:	Ei
Tarkistusaukko ja -kansi:	Ei
Väri:	valkoinen

© ABB 2026

Y-tunnus 0763403-0

www.asennustuotteet.fi/catalog

Asiakaspalvelukeskus

puh. 010 222 1999

contact.center@fi.abb.com

Puhelinvaihde

010 22 11

Taipuisa:	Ei

© ABB 2026

Y-tunnus 0763403-0

www.asennustuotteet.fi/catalog

Asiakaspalvelukeskus

puh. 010 222 1999

contact.center@fi.abb.com

Puhelinvaihde

010 22 11