Valaisinpistorasia

DCL-pistorasiapesä



Tyyppi: AKL6

Snro: 1130107

Tuotekoodi: 2TKA00000922

GTIN: 6438199002392

Ripustuskansiin AKK14 ja AKK15 on mahdollista asentaa toinen valaisinpistorasia AKL6.

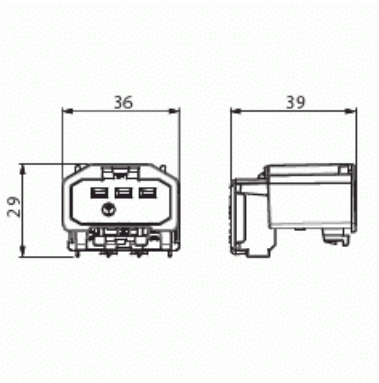

Tekniset tiedot

Sähkösuureet

Nimellisvirta:	6 A
Nimellisjännite:	250 V

Luokitus

Sopii kotelointiluokalle (IP):	IP20

Pakkaus

Paketti:	5/100
Yksikkö:	kpl

ETIM Data

© ABB 2026

Y-tunnus 0763403-0

www.asennustuotteet.fi/catalog

Asiakaspalvelukeskus

puh. 010 222 1999

contact.center@fi.abb.com

Puhelinvaihde

010 22 11

Malli / Tyyppi:	DCL
Merkinantolampulla:	Ei
Kytkettävien pistorasioiden määrä:	1
Vaiheiden lukumäärä:	1
Merkintä/ilmaisu:	ei ole
Saranoitu kansi:	Ei
Parannettu kosketussuojaus:	Ei
Merkintäpaikka:	Ei
Väri:	valkoinen
RAL-numero (vastaava):	9010
Metalliväri:	Ei
Läpinäkyvä:	Ei
Lukittava:	Ei
Irrotus/vapautus-mekanismi:	Ei
Eristetty asennus:	Ei
Toiminnanilmaisevalla valolla:	Ei
Hakuvalolla:	Ei
Ylijännitesuojaus:	Ei
Vikavirtasuojaus:	Ei
Pienoissulakkeella:	Ei
Erikoisteholähde:	ei erityistä virtalähdettä
Materiaali:	muovi
Materiaalin laatu:	kestomuovi
Halogeeniton:	Kyllä
Pinnan suojaus:	käsittelemätön
Pintamateriaali:	matta
Antibakteerinen käsittely:	Ei
Ketjutusmahdollisuus:	Ei
Päälle/pois-kytkimellä:	Ei
Kääntyvä keskiosa:	Ei
Iskunkestävyysluokka:	IK00
Laitteen leveys:	36 mm
Laitteen korkeus:	39 mm
Laitteen syvyys:	29 mm

© ABB 2026
Y-tunnus 0763403-0
www.asennustuotteet.fi/catalog

Asiakaspalvelukeskus
puh. 010 222 1999
contact.center@fi.abb.com

Puhelinvaihde
010 22 11

Minimisyvyys (sisäänrakennettu laitekotelo):	39 mm

© ABB 2026

Y-tunnus 0763403-0

www.asennustuotteet.fi/catalog

Asiakaspalvelukeskus

puh. 010 222 1999

contact.center@fi.abb.com

Puhelinvaihde

010 22 11