Läsnäolotunnistin

Läsnäolotunnistin 360 Corridor, rele/e-contact, slave, valkoinen

Tyyppi: 6819/58-24-500

Snro: 2619388

Tuotekoodi: 2CKA006800A2755

GTIN: 4011395217788

IP40

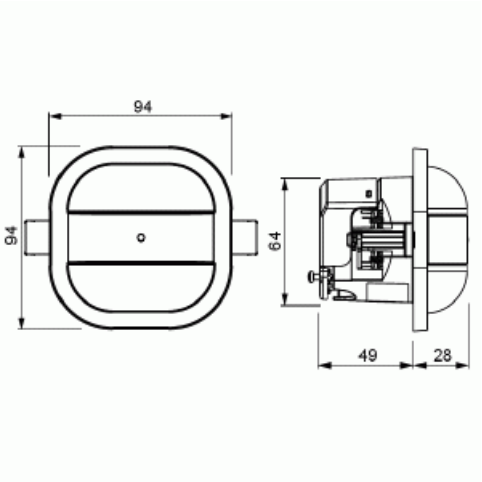

Slave tunnistin käytettäväksi yhdessä rele/e-contact master tunnistimen kanssa. Suorakaiteenmuotoinen tunnistusalue: poikittaissuunnassa 24 x 3 m ja kohti tunnistinta 14 x 3 m (asennuskorkeus 3 m). Linssin korkeus 27 mm. Kattoasennus jousilla ja kiinnityskynsillä (kiertymisen esto). Valvontatiheys: 92 sektoria, joissa on 368 kytkentäsegmenttiä. Soveltuu alakatoille 9-25 mm. Asennusaukon koko Ø 68 mm.

Tekniset tiedot

Pakkaus

Paketti:	1

ETIM Data

Malli / Tyyppi:	läsnäolotunnistin
Anturin tyyppi:	muu
DALI-liitännällä:	Ei
Optimaalinen asennuskorkeus:	2 m
Asennustapa:	muu
Seinäasennus:	Ei

© ABB 2026
Y-tunnus 0763403-0
www.asennustuotteet.fi/catalog

Asiakaspalvelukeskus
puh. 010 222 1999
contact.center@fi.abb.com

Puhelinvaihde
010 22 11

Materiaali:	muovi
Materiaalin laatu:	kestomuovi
Pinnan suojaus:	käsittelemätön
Pintamateriaali:	matta
Väri:	valkoinen
RAL-numero (vastaava):	9016
Kotelointiluokka (IP):	IP40
Jännitetyyppi:	AC
Taajuus:	50...60 Hz
Nimellisjännitealue:	230 V
Vaakasuuntainen havainnointikulma:	90...360 °
Valaistustason raja-arvo:	5...2000 lx
Lämpötila:	-5...45
Tunnistussektoreiden määrä:	368
Leveys:	94 mm
Korkeus:	94 mm
Syvyys:	76 mm
Upotussyvyys:	49 mm
Upotushalkaisija:	68 mm
Minimisyvyys (sisäänrakennettu laitekotelo):	49 mm

© ABB 2026
Y-tunnus 0763403-0
www.asennustuotteet.fi/catalog

Asiakaspalvelukeskus
puh. 010 222 1999
contact.center@fi.abb.com

Puhelinvaihde
010 22 11