# Läsnäolotunnistin

## Läsnäolotunnistin 360 Universal, rele, master, valkoinen

**Tyyppi:** 6819/30-24-500

**Snro:** 2619381

**GTIN:** 4011395217566

IP40

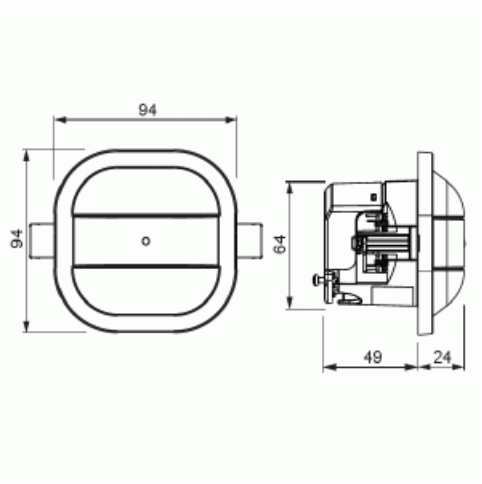


Master läsnäolotunnistin avotiloihin. Relekäyttöinen läsnäolotunnistin LED -valaisimille. Tunnistusalueet: istuva henkilö Ø 10 m ja kävelevä henkilö Ø 12 m ( asennus korkeus 3 m). Linssin korkeus 23 mm. Puoliautomaattinen ja täysin automaattiset käyttö tilanteet. Sivuohjain mahdollisuus painikkeilla. Jatkuva päällä/pois toiminto jopa 8 h, voidaan aktivoida painikkeilla laajennusyksikön avulla. Opetustoiminto kirkkauden säätöön. Kattoasennus jousilla ja kiinnityskynsillä ( kiertymisen esto). Säätöelementit etureunassa. Havainnoititiheys: 72 sektoria, joissa on 640 kytkentäsegmenttia. Mahdollisuus ohjata IR-kaukosäätimellä 6843. Soveltuu alakatoille 9-25 mm. Asennusaukon koko Ø 68 mm.

# Tekniset tiedot

### Yleistä tietoa

| | |
|---|---|
| Tuotetunnus: | 2CKA006800A2735 |

### Pakkaus

| | |
|---|---|
| Paketti: | 1 |

### ETIM Data

| | |
|---|---|
| Malli / Tyyppi: | läsnäolotunnistin |

© ABB 2024
**Y-tunnus** 0763403-0
**www.asennustuotteet.fi/catalog**

**Asiakaspalvelukeskus**
puh. 010 222 1999
contact.center@fi.abb.com

**Puhelinvaihde**
010 22 11

| | |
|---|---|
| Anturin tyyppi: | passiivinen infrapuna |
| Aliryömintäsuojaus: | Kyllä |
| Ketjutettava: | Kyllä |
| Optimaalinen asennuskorkeus: | 2 m |
| Porraskäytävän valvonta: | Kyllä |
| Tunnistusalueen maksimileveys: | 6 m |
| Tunnistusalueen maksimipituus: | 6 m |
| Kaukokäyttö: | Kyllä |
| Valoisuuden raja-arvo säädettävissä: | Kyllä |
| Asennustapa: | muu |
| Kattoasennus: | Kyllä |
| Materiaalin laatu: | kestomuovi |
| Halogeeniton: | Kyllä |
| Pinnan suojaus: | käsittelemätön |
| Pintamateriaali: | matta |
| Väri: | valkoinen |
| RAL-numero (vastaava): | 9016 |
| Kotelointiluokka (IP): | IP40 |
| Jännitetyyppi: | AC |
| Taajuus: | 50...60 Hz |
| Nimellisjännitealue: | 230 V |
| Vähimmäispäälläoloaika: | 60 s |
| Enimmäistyösykli: | 30 min |
| Vaakasuuntainen havainnointikulma: | 90...360 ° |
| Valaistustason raja-arvo: | 5...2000 lx |
| Enimmäiskytkentäteho: | 2300 W |
| Lämpötila: | -5...45 °C |
| Tunnistussektoreiden määrä: | 640 |
| Ala-aseman sisääntulo: | Kyllä |
| Leveys: | 94 mm |
| Korkeus: | 94 mm |
| Syvyys: | 72 mm |
| Upotussyvyys: | 49 mm |
| Upotushalkaisija: | 68 mm |

**© ABB 2024**
**Y-tunnus** 0763403-0
**www.asennustuotteet.fi/catalog**

**Asiakaspalvelukeskus**
puh. 010 222 1999
contact.center@fi.abb.com

**Puhelinvaihde**
010 22 11

| | |
|---|---|
| Minimisyvyys (sisäänrakennettu laitekotelo): | 49 mm |

**© ABB 2024**

**Y-tunnus** 0763403-0

**www.asennustuotteet.fi/catalog**

**Asiakaspalvelukeskus**
puh. 010 222 1999
contact.center@fi.abb.com

**Puhelinvaihde**
010 22 11