# Vipu

## Vipu, Impressivo, 2-osainen, merkintä "ylös / alas", valkoinen

**Tyyppi:** 1785 JA-84

**Snro:** 2106158

**Tuotekoodi:** 2CKA001751A2756

**GTIN:** 4011395995976

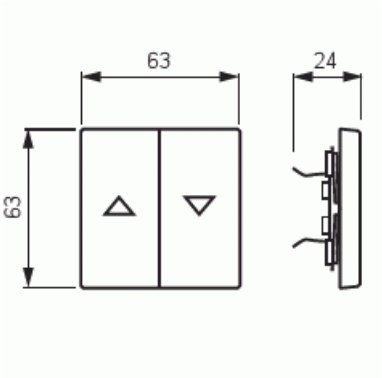


2-osainen vipu 2-vipuisille kytkinrungoille (ei runkoon 10621.xx). Sopii peitelevyjen 1-osaiselle kojeelle tarkoitettuun aukkoon sekä sovittimen 2519-xx avulla 2-osaiselle kojeelle tarkoitettuun aukkoon. Voidaan asentaa kuiviin tiloihin sisälle. Asennettaessa uppoon kosteisiin tiloihin tai ulos on käytettävä tiivistyssarjaa ja ruuvikiinnitteistä vivun runkoa. Valmistettu korkealaatuisesta ja kestävästä muovimateriaalista. Pinta on kiiltävä ja helppo pitää puhtaana. Puhdistus tavanomaisilla miedoilla kotitalouden pesuaineilla. Puhdistamiseen ei saa käyttää tolua ja voimakkaiden liuottimien käyttöä on varottava.

# Tekniset tiedot

### Luokitus

| | |
|---|---|
| Sopii kotelointiluokalle (IP): | IP20 |

### Pakkaus

| | |
|---|---|
| Paketti: | 1/10/100/2800 |
| Yksikkö: | kpl |

### ETIM Data

© ABB 2026
**Y-tunnus** 0763403-0
**www.asennustuotteet.fi/catalog**

**Asiakaspalvelukeskus**
puh. 010 222 1999
contact.center@fi.abb.com

**Puhelinvaihde**
010 22 11

| | |
|---|---|
| Malli / Tyyppi: | kaksiosainen keinuvipu |
| Merkintä/ilmaisu: | symboli "nuolet" |
| Käyttö: | kaihdin |
| Kiinnitystapa: | puristusasennus |
| Materiaali: | muovi |
| Materiaalin laatu: | kestomuovi |
| Pinnan suojaus: | käsittelemätön |
| Pintamateriaali: | kiiltävä |
| Väri: | valkoinen |
| RAL-numero (vastaava): | 9016 |
| Iskunkestävyysluokka: | IK03 |
| Leveys: | 63 mm |
| Korkeus: | 63 mm |
| Syvyys: | 20 mm |

**© ABB 2026**
**Y-tunnus** 0763403-0
**www.asennustuotteet.fi/catalog**

**Asiakaspalvelukeskus**
puh. 010 222 1999
contact.center@fi.abb.com

**Puhelinvaihde**
010 22 11