# Liiketunnistin Vahti-Jussi®

## Vahti-Jussi® 220 MasterLINE, valkoinen

**Tyyppi:** 6847/11AGM-204-500

**Snro:** 2619617

**GTIN:** 4011395150559

IP55

230V, 16AX rele, IP55 pinta-asennukseen. Käyttölämpötila -25°C - +55°C. Valvonta-alue 220°, anturiosa kallistettavissa alas ja käännettävissä vaakatasossa. Havaintoetäisyys 16m eteen ja molemmille sivuille, kun asennuskorkeus 2,5m. Neljä valvonta-aluetta, myös takaosan valvonta. Valaistustason säätö 0,5 – 300Lux, katkaisuviive 10s – 30min tai 1 sekunnin pulssi.

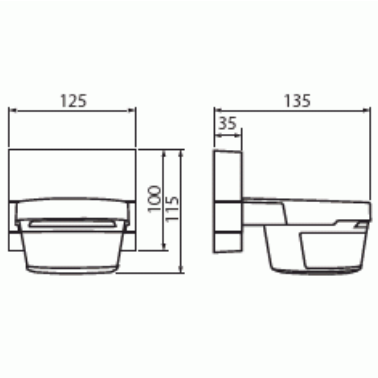


# Tekniset tiedot

### Yleistä tietoa

| | |
|---|---|
| Tuotetunnus: | 2CKA006800A2524 |

### Mitat

| | |
|---|---|
| Mitat: | 115x125x141 mm |
| Paino: | 550 g |

### Luokitus

| | |
|---|---|
| Kotelointiluokka: | IP55 |

## Sähkösuureet

| | |
|---|---|
| Nimellisjännite: | 230 V |
| Tehokerroin (cos ϕ): | 0.6 |
| Kytkentävirta: | ≤ 16 AX |

## Lämpöolosuhteet

| | |
|---|---|
| Käyttölämpötila: | -25 … 55 °C |

## Värit

| | |
|---|---|
| Väri: | White |

## Elektroniikka

| | |
|---|---|
| Käyttötaajuus: | 50 … 60 Hz |
| Valvonta-alue: | 220°, eteen 16 m, sivuille 16 m |
| Kytkentäaika: | 10 s-30 min |

## Pakkaus

| | |
|---|---|
| Paketti: | 1/10 |
| Yksikkö: | kpl |

## ETIM Data

| | |
|---|---|
| Malli / Tyyppi: | liiketunnistin |
| Anturin tyyppi: | passiivinen infrapuna |
| Vakiovalosäätö: | Ei |
| Pakotettu poiskytkentä: | Kyllä |
| Aliryömintäsuojaus: | Kyllä |
| Optimaalinen asennuskorkeus: | 2.5 m |
| Porraskäytävän valvonta: | Kyllä |
| Tunnistusalueen maksimileveys: | 16 m |
| Tunnistusalueen maksimipituus: | 16 m |
| Havainnointialueen halkaisija: | 32 m |

**© ABB 2024**
**Y-tunnus** 0763403-0
**www.asennustuotteet.fi/catalog**

**Asiakaspalvelukeskus**
puh. 010 222 1999
contact.center@fi.abb.com

**Puhelinvaihde**
010 22 11

| | |
|---|---|
| Kaukokäyttö: | Kyllä |
| Vastearvon herkkyyden säätö: | Kyllä |
| Valoisuuden raja-arvo säädettävissä: | Kyllä |
| Asennustapa: | pinta-asennus |
| Materiaalin laatu: | kestomuovi |
| Halogeeniton: | Kyllä |
| Pinnan suojaus: | käsittelemätön |
| Pintamateriaali: | matta |
| Väri: | valkoinen |
| RAL-numero (vastaava): | 9010 |
| Kotelointiluokka (IP): | IP55 |
| Jännitetyyppi: | AC |
| Taajuus: | 50...60 Hz |
| Nimellisjännitealue: | 230 V |
| Vähimmäispäälläoloaika: | 10 s |
| Enimmäistyösykli: | 30 min |
| Vaakasuuntainen havainnointikulma: | 8...220 ° |
| Vaakasuuntainen tunnistusalue: | -30...30 ° |
| Pystysuuntainen tunnistusalue: | -10...10 ° |
| Enimmäiskytkentäteho: | 3680 W |
| Lämpötila: | -25...55 °C |
| Tunnistussektoreiden määrä: | 1 |
| Ala-aseman sisääntulo: | Ei |

**© ABB 2024**
**Y-tunnus** 0763403-0
**www.asennustuotteet.fi/catalog**

**Asiakaspalvelukeskus**
puh. 010 222 1999
contact.center@fi.abb.com

**Puhelinvaihde**
010 22 11